SAG®
SEGURIDAD

VERROUS

Modèle EP50

- Plaque de base et mécanismes en acier inoxydable (AISI 304)
- Barre de fer et boîtiers de Zamak
- Fournie **sans barillet**
- Barillet KESO 4000SΩ et 8000Ω2

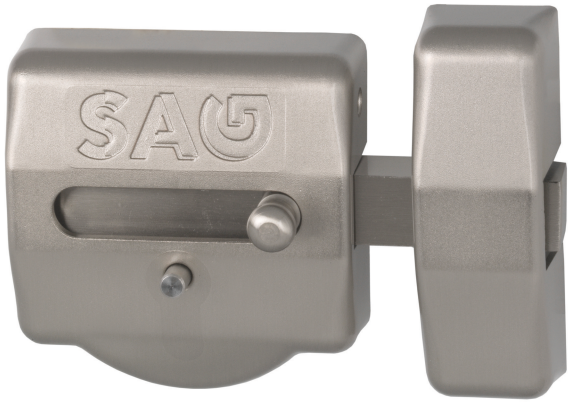

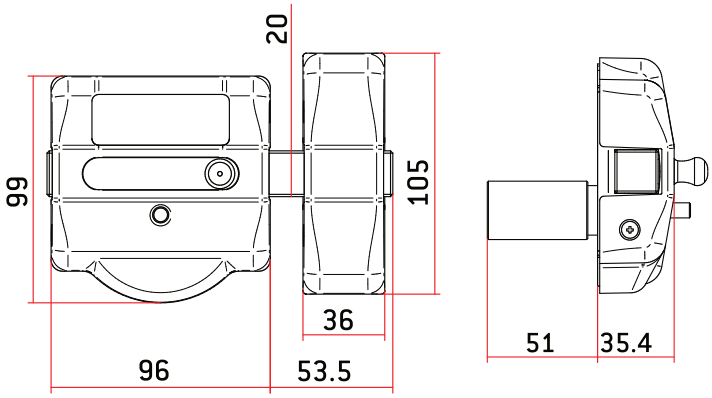

Suplément Plate

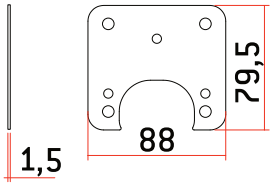

Suplément Crampo

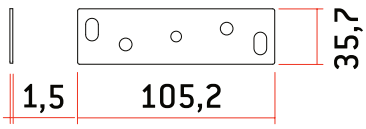

MODÈLE	CODE	POIDS (G)	TYPE BARILLET (KESO)
EP50 Chromé	AACP0069	1.205	Série 4000SΩ Ref. 48.003 Série 8000Ω2 Ref. 88.003
EP50 Laitoné	AACP0068	1.205	
EP50 Nickel Satiné	AACP0070	1.205	
EP50 Blanc	AACP0071	1.205	
EP50 Noir	AACP0072	1.205	
Suplément Plate (Optionnel)	AACP0111	60	
Suplément Crampo (Optionnel)	AACP107	43	

Remarque: Pour chevilles de verrouillage sur mesure ou pour barillet ayant une longueur supérieure à 51 mm, notamment 60-70-80-90 mm, veuillez communiquer avec SAG Seguridad.